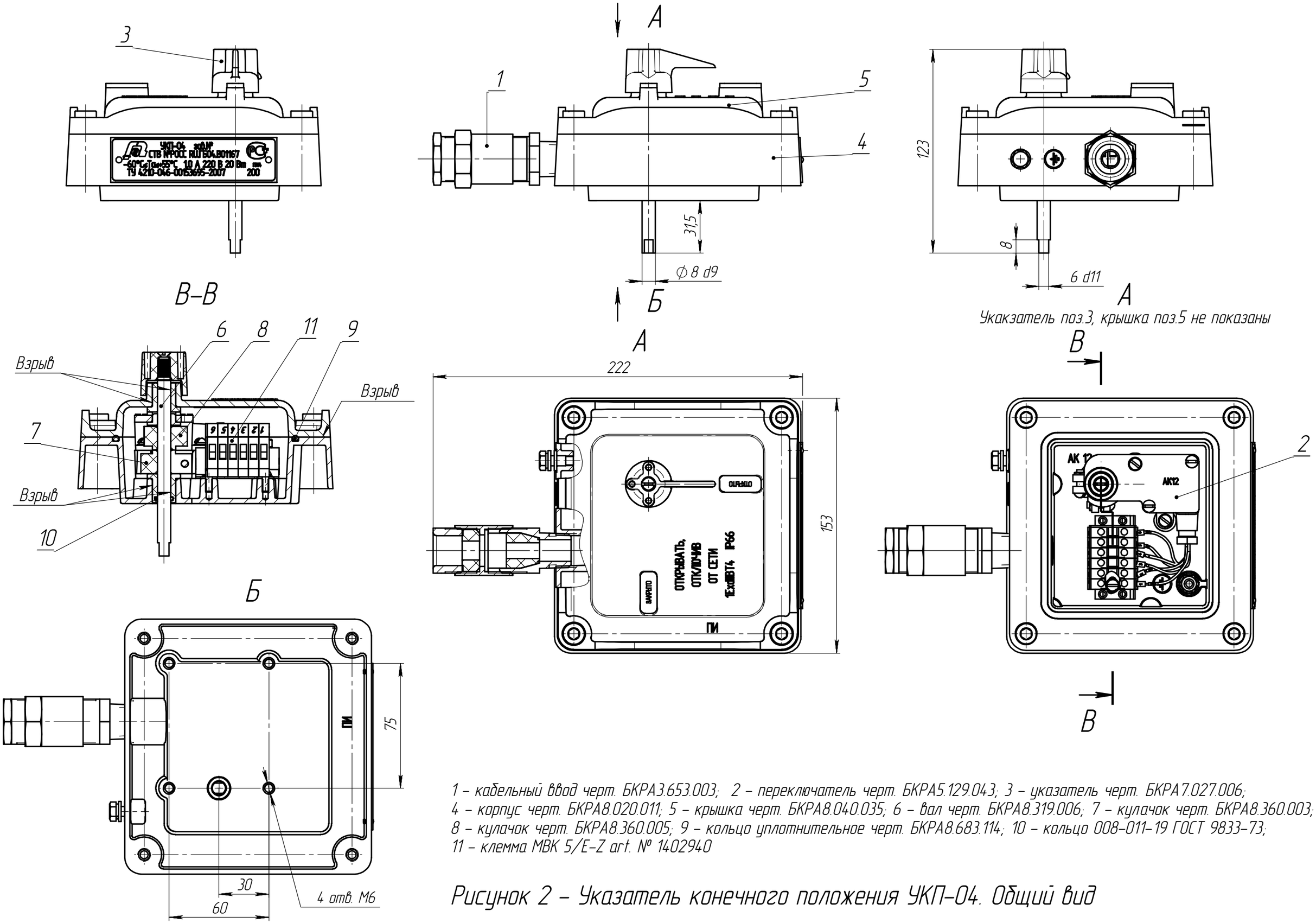

1 – кабельный ввод черт. БКРА3.653.003; 2 – переключатель черт. БКРА5.129.043; 3 – указатель черт. БКРА7.027.006; 4 – корпус черт. БКРА8.020.011; 5 – крышка черт. БКРА8.040.035; 6 – вал черт. БКРА8.319.006; 7 – кулачок черт. БКРА8.360.003; 8 – кулачок черт. БКРА8.360.005; 9 – кольцо уплотнительное черт. БКРА8.683.114; 10 – кольцо 008–011–19 ГОСТ 9833–73; 11 – клемма МВК 5/E–Z art. № 1402940

Рисунок 2 – Указатель конечного положения УКП–04. Общий вид